DDF4510HDV

Netzwerk-Domekamera, vandalismusgeschützt, 2-Megapixel, High-Definition, 720p/30, PoE

Der ideale Einstieg in die HD-Welt!

Die **DDF4510HDV** ist eine **2-Megapixel High-Definition** Netzwerk-Domekamera mit **Dallmeier Cam_inPIX®**-Technologie, verbaut in einem **vandalismusgeschütztem (IK10)** Gehäuse.
Die Kamera liefert **HD Video in Echtzeit (720p/30)** im **H.264**-Format, dem derzeit fortschrittlichsten Standard für hocheffiziente Videokompression. Neben umfangreichen Funktionen zur automatischen und manuellen Bildoptimierung ist die Kamera mit vielen weiteren Einstellungsmöglichkeiten speziell für anspruchsvolle Anwendungen im Überwachungsbereich ausgestattet.
Je nach Anforderung kann die Kamera konventionell mit 12 V DC oder komfortabel mit **Power over Ethernet** (PoE Class 0, IEEE 802.3af) betrieben werden, was eine schnelle, einfache und kostengünstige Installation ermöglicht.

Features

- 1/2,5" 5-Megapixel CMOS-Bildsensor mit Cam_inPIX®-Technologie
- Pure Digital Signal Processing
- HD Video in Echtzeit (720p/30)
- Hohe Lichtempfindlichkeit von 0,59 lux (bei F0.95, 50 IRE)
- Auflösung: SD (bis zu D1), HD (720p, 2MP)
- Videokompression: H.264, MJPEG
- Bildrate bis zu 30 fps
- Simultanes Dual- oder Tri-Streaming
- Automatischer Weißabgleich (ATW, One-Push AWB)
- Automatische Verstärkungsregelung (AGC)
- Automatischer elektronischer Shutter (AES)
- Umfangreiche Bildoptimierungsfunktionen wie Helligkeit, Kontrast, Sättigung und Schärfe
- Digitale 3D-Rauschreduzierung (3D-DNR)
- Drei verschiedene Belichtungsmessverfahren: Integralmessung (Ganzfeldbelichtungsmessung), mittenbetonte Messung und Spot-Messung
- Privacy Zone Masking (Maskieren von geschützten Bereichen)
- Flip-Funktion (horizontal, vertikal oder beides)
- Digital Image Shift[1)]
- Bewegungserkennung[2)] mit wählbarer Sensitivität
- Alarmmeldung via DaVid-Protokoll[2)], E-Mail und FTP Bilder-Upload
- Lokaler Videospeicher: SDHC-Kartenslot integriert[2)]
- Hybride IP-Kamera mit analogem Preview-Ausgang
- Audio OUT[3)] / Mikrofon IN[3)]
- Spannungsversorgung mit 12 V DC oder über PoE (Class 0, IEEE 802.3af)
- Geringe Leistungsaufnahme (max. 4,5 W)
- 3-Achsen Justierung
- In zwei Montagevarianten erhältlich: Einbau (IM) oder Aufputz (SM)
- In unterschiedlichen Objektivausführungen erhältlich
- Kompaktes vandalismusgeschütztes (IK10) Gehäuse
- IP67 (Aufputzvariante)
- ONVIF-konform
- Geprüft nach DIN EN 50130-4

Varianten

003483.403	**DDF4510HDV-IM** Netzwerk-Domekamera, vandalismusgeschützt, 2-Megapixel, HD, 720p/30, PoE, Einbauvariante, F1.8 / 1,8 – 3 mm
003484.403	**DDF4510HDV-SM** Netzwerk-Domekamera, vandalismusgeschützt, 2-Megapixel, HD, 720p/30, PoE, Aufputzvariante, F1.8 / 1,8 – 3 mm
003483.404	**DDF4510HDV-IM** Netzwerk-Domekamera, vandalismusgeschützt, 2-Megapixel, HD, 720p/30, PoE, Einbauvariante, F1.5 / 9 – 40 mm
003484.404	**DDF4510HDV-SM** Netzwerk-Domekamera, vandalismusgeschützt, 2-Megapixel, HD, 720p/30, PoE, Aufputzvariante, F1.5 / 9 – 40 mm
003483.405	**DDF4510HDV-IM** Netzwerk-Domekamera, vandalismusgeschützt, 2-Megapixel, HD, 720p/30, PoE, Einbauvariante, F1.8 / 3,9 – 10 mm
003484.405	**DDF4510HDV-SM** Netzwerk-Domekamera, vandalismusgeschützt, 2-Megapixel, HD, 720p/30, PoE, Aufputzvariante, F1.8 / 3,9 – 10 mm

Optionen

000428	**Design Colours IM Cover Ring** Abdeckring für Einbauvariante nach RAL- oder Pantone-Farbtabelle
001044	**Tinted Bubble** Getönte Kuppel für Einbau- und Aufputzvariante, 4,5"
001431	**EvC-1** High-Speed Ethernet-Datenübertragung via Koaxialkabel
001678	**Power Supply Unit (110 – 240 V AC -> 12 V DC)** Universalnetzteil, 110 – 240 V AC auf 12 V DC, 850 mA, Adapterstecker EU/UK/US/AUS
003694	**Audio IN/OUT Y-Cable Connector FGA-30** Y-Anschlusskabel 3,5 mm Stereo-Klinkenstecker auf 2× Cinch inkl. galvanischer Trennung

1) Digital Image Shift = Digitale Bildverschiebung zur Feinausrichtung des Bildausschnitts
2) Funktion ist in Vorbereitung.
3) Audio IN/OUT Y-Anschlusskabel FGA-30 erforderlich (optional erhältlich).

Mit ® gekennzeichnete Marken sind eingetragene Marken von Dallmeier electronic.

© 2013 Dallmeier electronic
Technische Änderungen, Irrtümer und Druckfehler vorbehalten.
2013-09-24
V1.0.5

DDF4510HDV

Netzwerk-Domekamera, vandalismusgeschützt, 2-Megapixel, High-Definition, 720p/30, PoE

Spezifikationen

Sensor	
Typ	1/2,5" 5-Megapixel CMOS-Bildsensor mit Cam_inPIX®-Technologie
Signalverarbeitung	Pure Digital Signal Processing
Bilderfassung	Progressive Scan
Minimale Beleuchtungsstärke	0,59 lux (F0.95, 50 IRE)
Dynamikbereich	Max. 70 dB[4]
Funktionen	
Automatischer elektronischer Shutter (AES)	1/30 – 1/2500 s (Auto Slow Shutter verlängert Belichtungszeit auf bis zu 1/5 s bei AE Preset „Low light“)
Digitale 3D-Rauschreduzierung (3D-DNR)	On / Off
Belichtungsvoreinstellungen (AE Presets)	Outdoor (Außenbereich), Indoor (Innenraum), Low light (Wenig Licht)
Belichtungsmessung	Integralmessung (Ganzfeldbelichtungsmessung), mittenbetonte Messung, Spot-Messung
Helligkeitsregelung	Automatisch (ALC) / Manuell
Verstärkungsregelung	Automatisch (AGC)
Weißabgleich	ATW (Auto Tracking White Balance), One-Push AWB (Automatic White Balance)
Privacy Zone Masking	Ja (max. 20% des Gesamtbildes)
Flip-Funktion	Horizontal, vertikal oder beides
Digital Image Shift[5]	Ja
Bewegungserkennung[6] (VMD)	Mit wählbarer Sensitivität (5 Schwellen)
Alarmmeldung	Via David Protokoll (Dallmeier Video Protokoll) an PGuard advance[6], E-Mail, FTP Bilder-Upload
Konfiguration	Via Webbrowser
Sprachen	Deutsch, Englisch, Französisch, Spanisch, Italienisch
Objektiv	
Anschluss	CS-Mount
Automatische Blendensteuerung	Kompatibel mit DC-gesteuerten Autoiris-Objektiven
Typ	*Spezifikationen und nutzbare Bildwinkel je nach Variante (siehe „Objektivausführungen“ auf Seite 3).*
Format und Encodierung	
Videostandard	SDTV (PAL/NTSC), HDTV (SMPTE 296M)
Auflösung	SD (bis zu D1), HD (720p, 2MP)
Videokompression	H.264, MJPEG
Audiokompression	G.711
Bildrate	Bis zu 30 fps bei D1 Bis zu 30 fps bei 720p Bis zu 15 fps bei 2MP (MJPEG)
Video-Bitrate	0,25 – 10 Mbit/s, CBR (konstante Bitrate) oder VBR (variable Bitrate)
Audio-Bitrate	64 kbit/s
Video-Streaming	Simultanes Dual- oder Tri-Streaming: H.264, MJPEG
Übertragungsformat	Progressive (Vollbild)
Live-Streaming Übertragungsmodus	Unicast, Multicast
Sonstiges	
Videoausgang	1× BNC (FBAS, analoger SD Video-Preview-Ausgang, nur für lokale Installation)
Audio OUT (Mono) / Mikrofon IN (Mono)	1× 3,5 mm Klinke (für Stereo-Stecker)[7], Mikrofon IN: max. 63 mV (RMS), Eingangswiderstand 10 kOhm, interne Verstärkung 20 dB
Lokaler Videospeicher	SDHC-Kartenslot integriert[6]
Ethernet	1× RJ45, 10BASE-T-/100BASE-TX-PoE
Ethernet-Protokolle	IPv4, TCP, UDP, ARP, ICMP, DHCP, NTP, HTTP, RTSP, IGMP V2, FTP, SMTP, RTP, RTCP
Elektrische Merkmale	
Spannungsversorgung	12 V DC ±10%, PoE (Class 0)
PoE-Standard	IEEE 802.3af
Leistungsaufnahme	Max. 4,5 W
Mechanische Daten	
Abmessungen	Einbauvariante: ca. Ø 170 × H 135 mm Aufputzvariante: ca. Ø 153 × H 135 mm
Gewicht	Einbauvariante: ca. 1200 g Aufputzvariante: ca. 1100 g
Justierung	3-Achsen
Farbe	Weiß (Standardvariante)
Kuppel	Klar (mit schwarzem Inneneinsatz für eine diskrete Überwachung)
Umgebungsbedingungen	
Betriebstemperatur	Einbauvariante (Indoor): 0°C bis +35°C Aufputzvariante (In- und Outdoor): −10°C bis +40°C
Relative Luftfeuchtigkeit	0% – 90% RH, nicht kondensierend
Schutzart	IP67 (Aufputzvariante)
Zulassungen/Zertifizierungen	
Typ	CE, FCC, ACA, UVV-Kassen, geprüft nach DIN EN 50130-4

4) Angabe des Sensorherstellers
5) Digital Image Shift = Digitale Bildverschiebung zur Feinausrichtung des Bildausschnitts
6) Funktion ist in Vorbereitung.
7) Audio IN/OUT Y-Anschlusskabel FGA-30 erforderlich (optional erhältlich).

Mit ® gekennzeichnete Marken sind eingetragene Marken von Dallmeier electronic.

V1.0.5 2013-09-24 Technische Änderungen, Irrtümer und Druckfehler vorbehalten. © 2013 Dallmeier electronic

DDF4510HDV

Netzwerk-Domekamera, vandalismusgeschützt, 2-Megapixel, High-Definition, 720p/30, PoE

Objektivausführungen

Objektiv F1.8 / 3,9 – 10 mm	
Typ	5-Megapixel Varifokal-Objektiv
Format	1/2"
Anschluss	CS-Mount
Brennweite	3,9 – 10 mm
Blendenbereich	F1.8 – 360
Blendensteuerung	DC Autoiris
Zoom	Manuell
Fokussierung	Manuell
MOD (Minimale Objektdistanz)	0,3 m
IR-korrigiert	Ja
Nutzbarer Bildwinkel[8] (H × V) bei Weitwinkeleinstellung	ca. 62° × 44° bei D1 NTSC ca. 62° × 52° bei D1 PAL ca. 71° × 44° bei 720p ca. 48° × 37° bei 2MP
Nutzbarer Bildwinkel[8] (H × V) bei Tele-Einstellung	ca. 26° × 18° bei D1 NTSC ca. 26° × 21° bei D1 PAL ca. 31° × 18° bei 720p ca. 20° × 15° bei 2MP

Ultraweitwinkel-Objektiv F1.8 / 1,8 – 3 mm	
Typ	5-Megapixel Varifokal-Objektiv
Format	1/2,5"
Anschluss	CS-Mount
Brennweite	1,8 – 3 mm
Blendenbereich	F1.8 – Geschlossen
Blendensteuerung	DC Autoiris
Zoom	Manuell
Fokussierung	Manuell
MOD (Minimale Objektdistanz)	0,5 m
IR-korrigiert	Ja
Nutzbarer Bildwinkel[8] (H × V) bei Weitwinkeleinstellung	ca. 105° × 82° bei D1 NTSC ca. 105° × 93° bei D1 PAL ca. 114° × 82° bei 720p ca. 88° × 72° bei 2MP
Nutzbarer Bildwinkel[8] (H × V) bei Tele-Einstellung	ca. 76° × 55° bei D1 NTSC ca. 76° × 64° bei D1 PAL ca. 86° × 55° bei 720p ca. 60° × 47° bei 2MP

Tele-Objektiv F1.5 / 9 – 40 mm	
Typ	5-Megapixel Varifokal-Objektiv
Format	1/2,5"
Anschluss	CS-Mount
Brennweite	9 – 40 mm
Blendenbereich	F1.5 – Geschlossen
Blendensteuerung	DC Autoiris
Zoom	Manuell
Fokussierung	Manuell
MOD (Minimale Objektdistanz)	2,0 m
IR-korrigiert	Ja
Nutzbarer Bildwinkel[8] (H × V) bei Weitwinkeleinstellung	ca. 29° × 20° bei D1 NTSC ca. 29° × 23° bei D1 PAL ca. 34° × 20° bei 720p ca. 22° × 16° bei 2MP
Nutzbarer Bildwinkel[8] (H × V) bei Tele-Einstellung	ca. 6° × 4° bei D1 NTSC ca. 6° × 5° bei D1 PAL ca. 8° × 4° bei 720p ca. 5° × 3° bei 2MP

8) Alle Angaben ±5%. Geringe Abweichungen können bei Objektiven herstellungsbedingt resultieren und stellen keinen Mangel dar.

Mit ® gekennzeichnete Marken sind eingetragene Marken von Dallmeier electronic.

V1.0.5 2013-09-24 Technische Änderungen, Irrtümer und Druckfehler vorbehalten. © 2013 Dallmeier electronic

DDF4510HDV

Netzwerk-Domekamera, vandalismusgeschützt, 2-Megapixel, High-Definition, 720p/30, PoE

Abmessungen

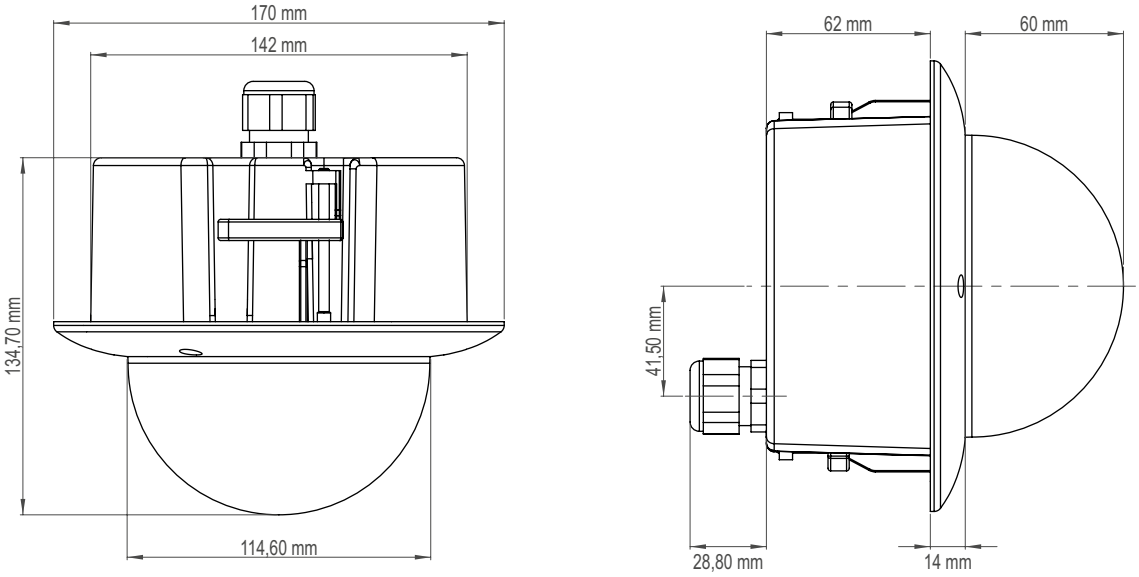

Einbauvariante

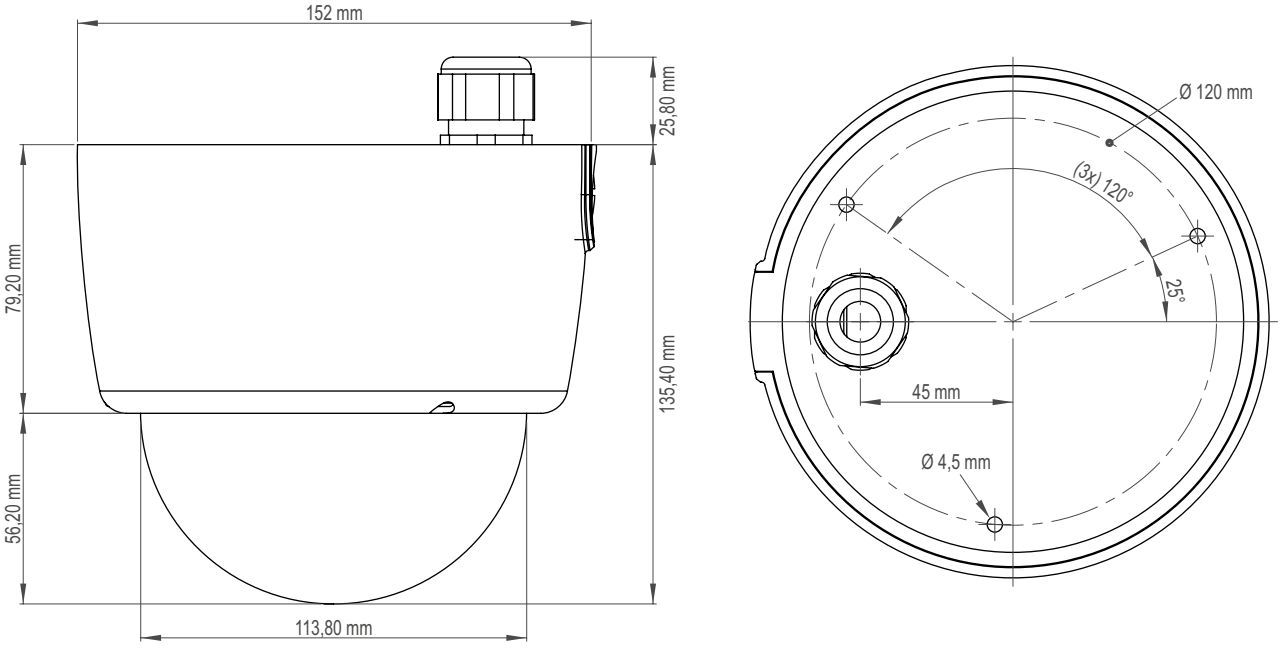

Aufputzvariante

V1.0.5 2013-09-24 Technische Änderungen, Irrtümer und Druckfehler vorbehalten. © 2013 Dallmeier electronic

Mit ® gekennzeichnete Marken sind eingetragene Marken von Dallmeier electronic.